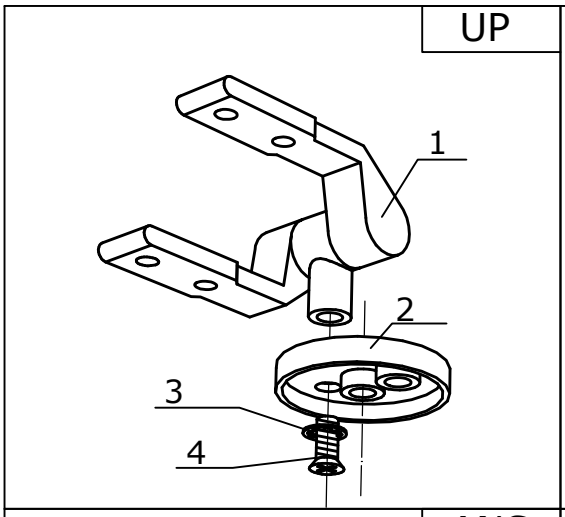

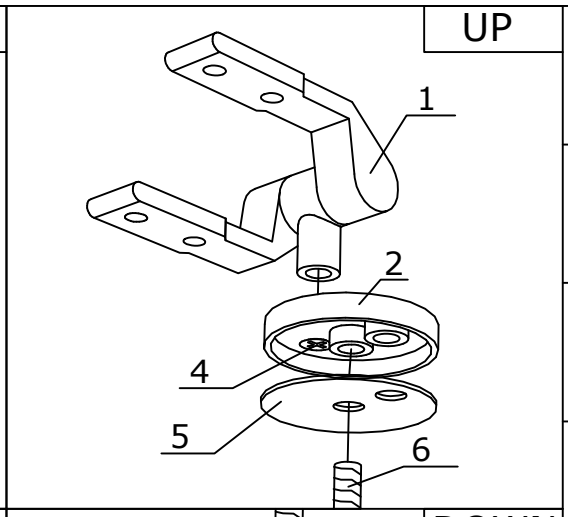

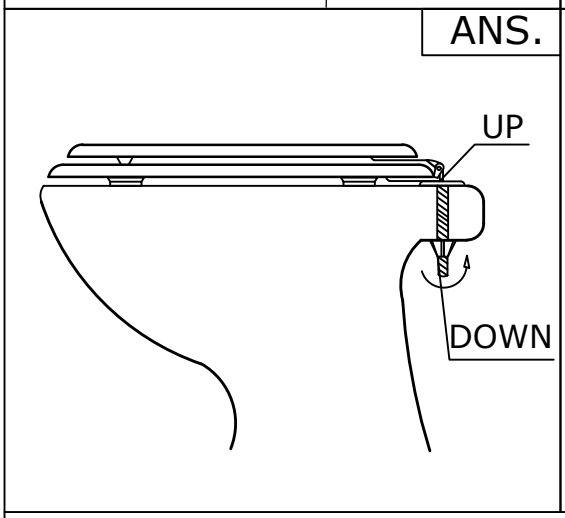

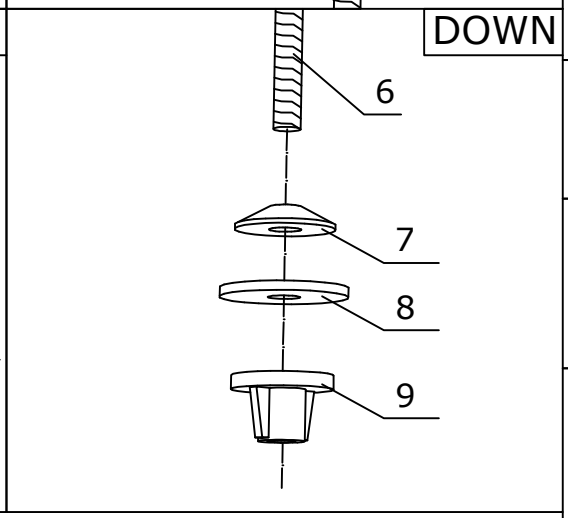

1		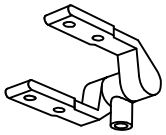
2	Ø40	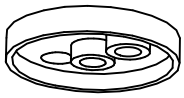
3	Ø10	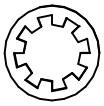
4	M5x12	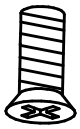
5	Ø40	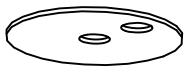
6	M6x80	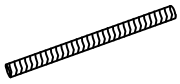
7	Ø22	
8	Ø29	
9		