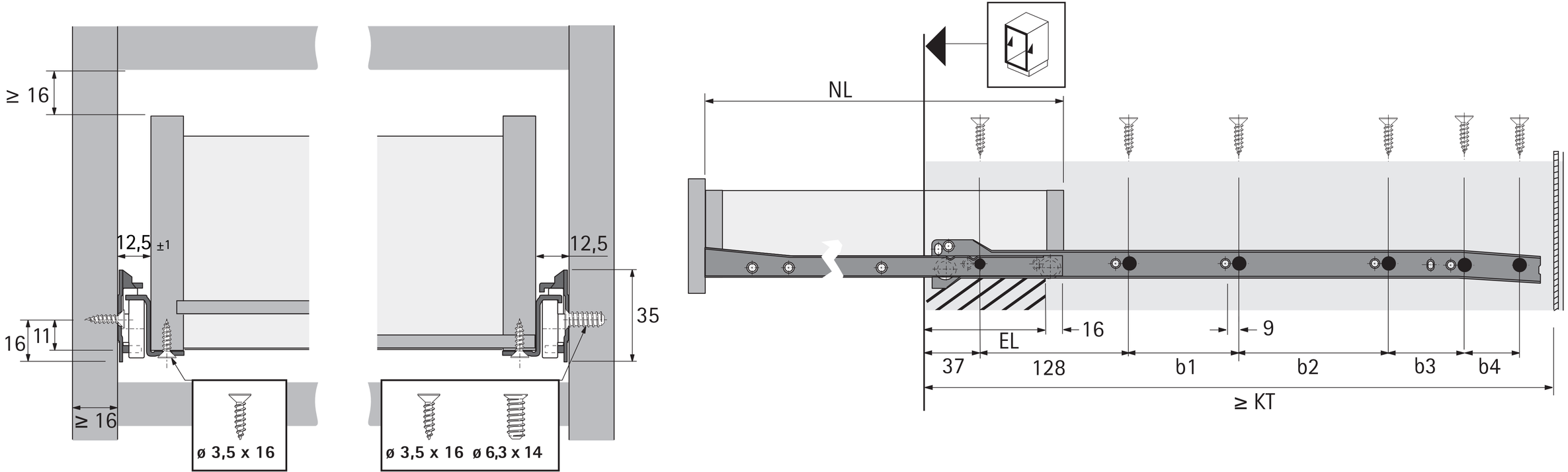
≥ 16
12,5 ±1
16
11
≥ 16
ø 3,5 x 16
12,5
35
ø 3,5 x 16
ø 6,3 x 14
NL
EL
16
9
37
128
b1
b2
b3
b4
≥ KT