Konsta

Blockhaus Modus

V.2

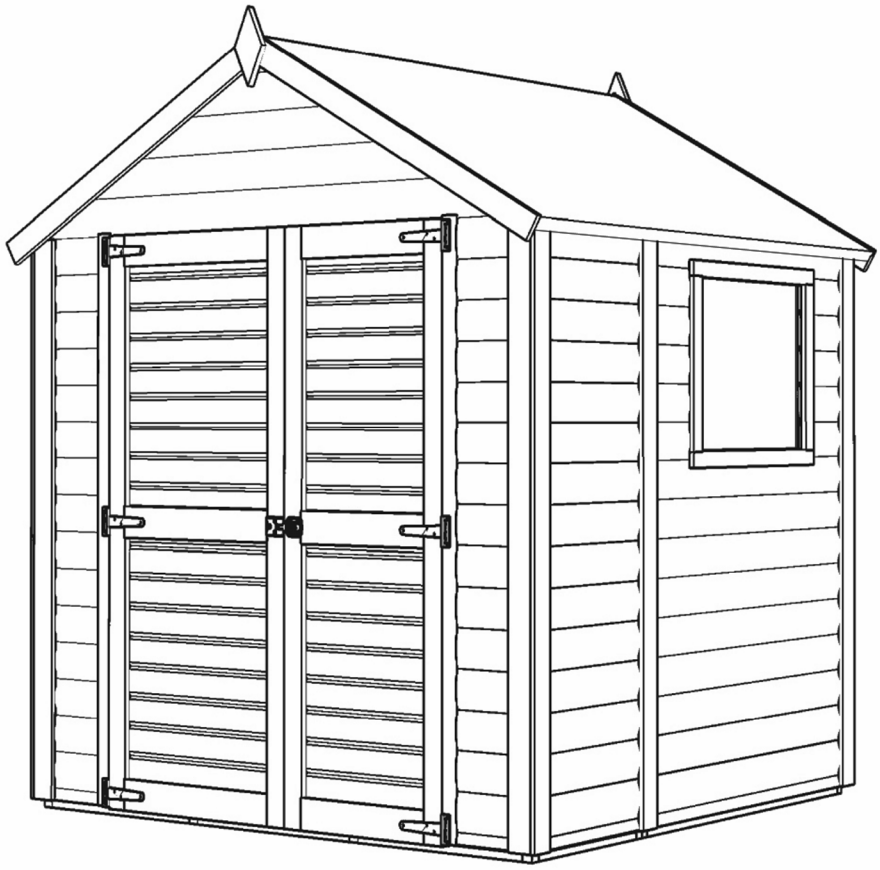

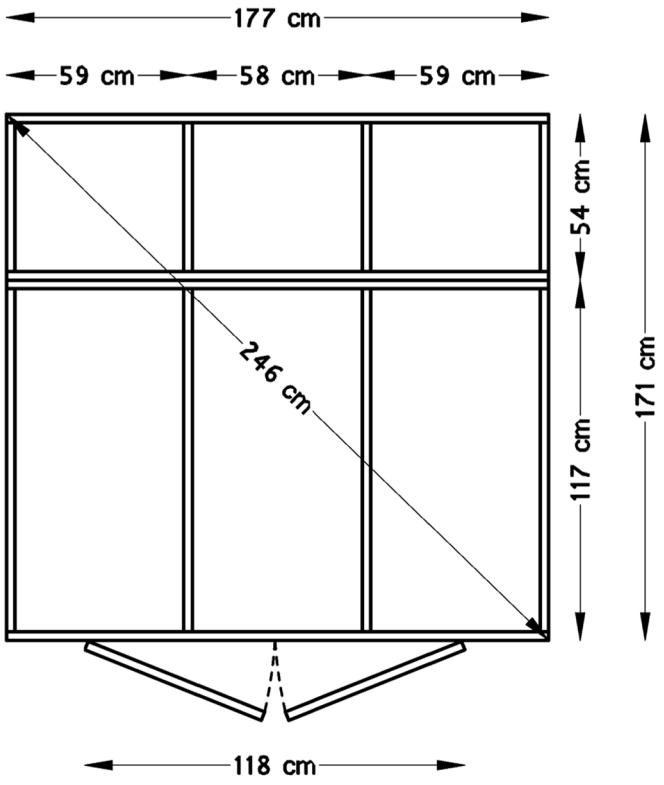

Konsta Blockhaus Modus

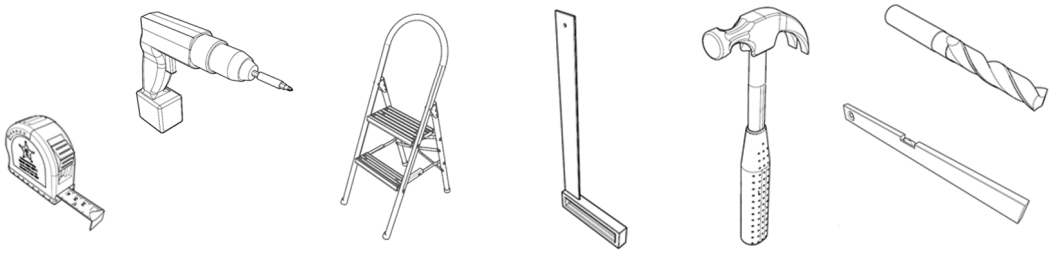

Ø 4 mm

Ø 10 mm

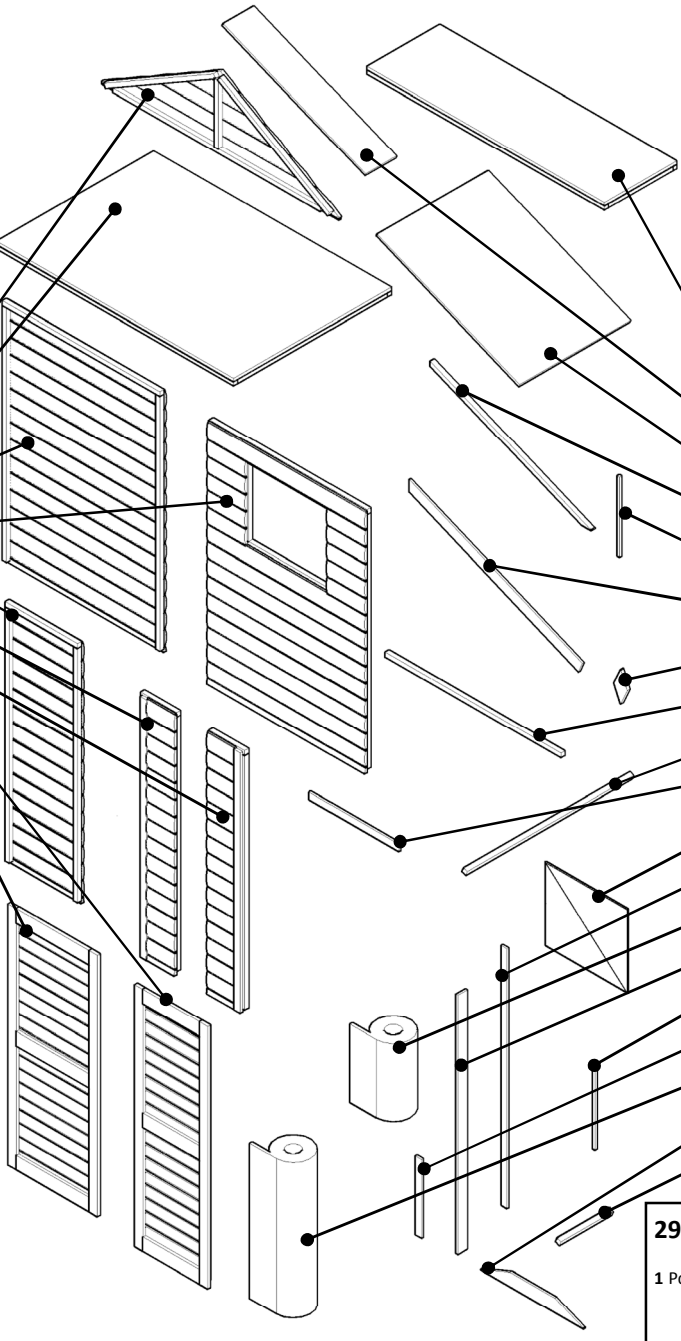

Pos.	Details in cm	Pcs.
1.	52 x 177	2
2.	117 x 177	1
3.	117x 170	2
4.	117 x 170	1
5.	54 x 170	3
6.	26 x 170	1
7.	26 x 170	1
8.	54 x 169	1
9.	66 x 169	1

Pos.	Details in cm	Pcs.
10.	54 x 177	1
11.	23 x 115	2
12.	83 x 115	4
13.	2,8 x 2,8 x 102	8
14.	1,5 x 1,5 x 52	2
15.	1,2 x 7 x 116	4
16.	1,2 x 9 x 20	2
17.	2,8 x 2,8 x 118	1
18.	2,8 x 2,8 x 94	4
19.	1,2 x 4,2 x 67	2
20.	53 x 61	1
21.	1,9 x 4,5 x 168	4
22.	50 x 200	1
23.	1,2 x 7 x 168	11
24.	1 x 3 x 61	1
25.	1,2 x 4,2 x 50	2
26.	100 x 200	4
27.	1,2 x 8 x 46	4
28.	2,8 x 2,8 x 37	2

29. 1 Pcs

30. 2 Pcs

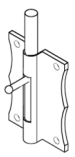

38. Ø4,5x50mm — **57** Pcs

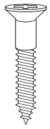

37. Ø3,5x35mm — **32** Pcs

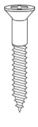

36. Ø3,5x30mm — **36** Pcs

35. Ø3x20mm — **15** Pcs

34. Ø2x40mm — **137** Pcs

33. Ø1,4x25mm — **9** Pcs

32. Ø3x14 — **124** Pcs

31. **6** Pcs

Blockhaus Modus

1.

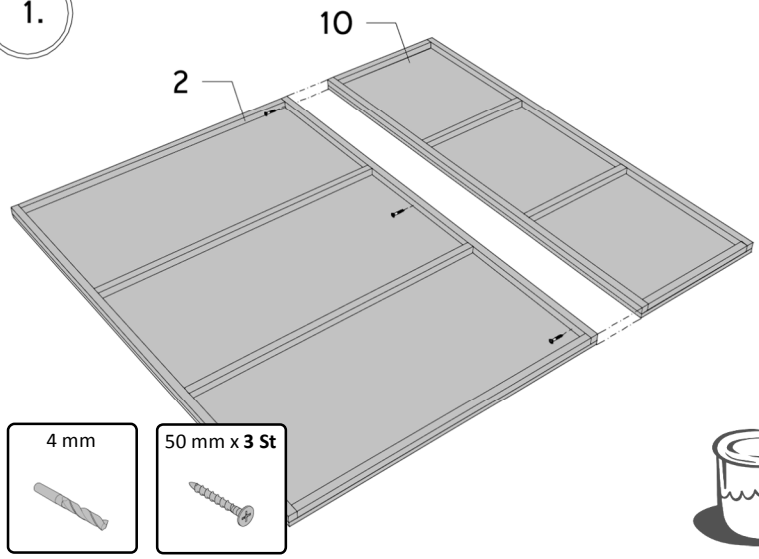

4 mm

50 mm x **3 St**

2.

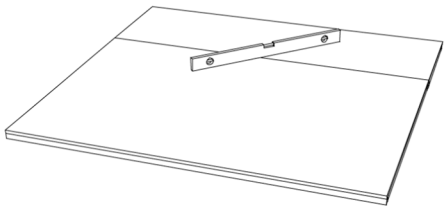

3.

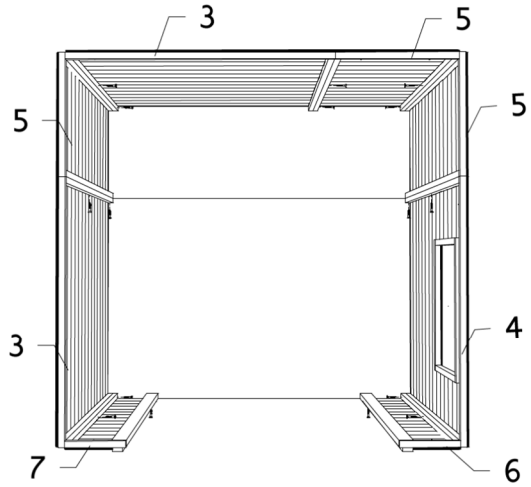

4.

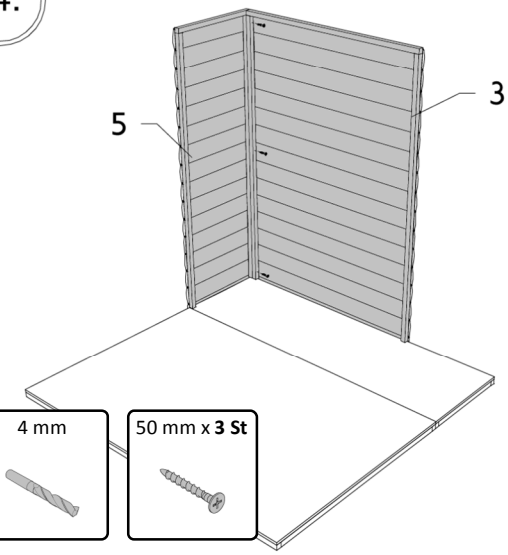

4 mm

50 mm x **3 St**

5.

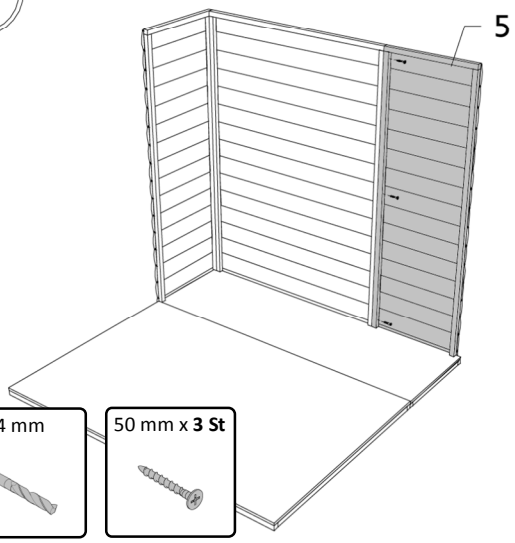

4 mm

50 mm x **3 St**

6.

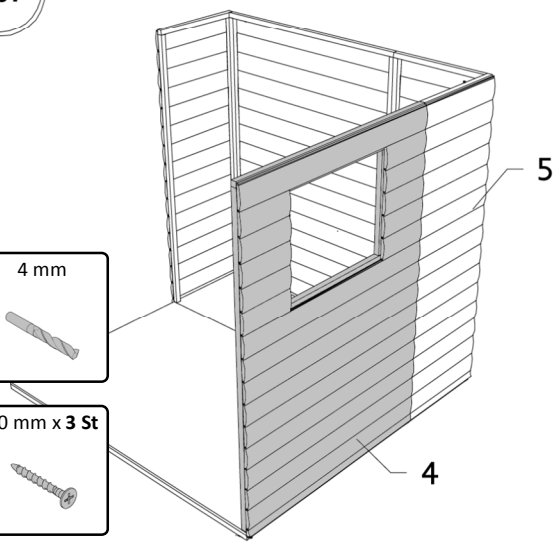

4 mm

50 mm x **3 St**

Blockhaus Modus

7.

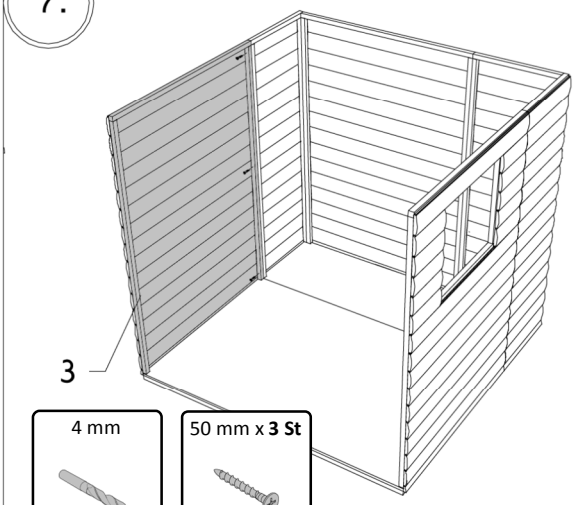

4 mm

50 mm x **3 St**

8.

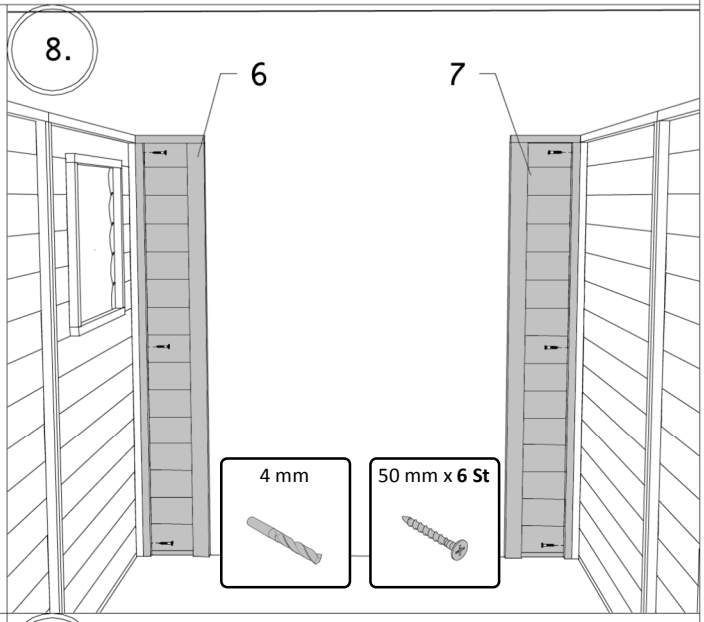

4 mm

50 mm x **6 St**

9.

4 mm

50 mm x **11 St**

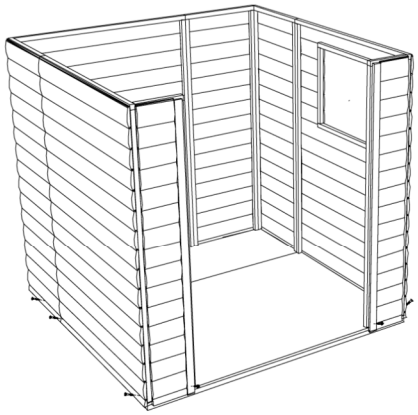

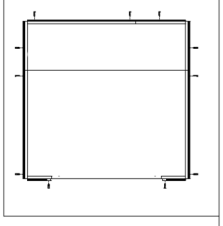

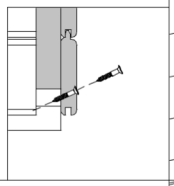

10.

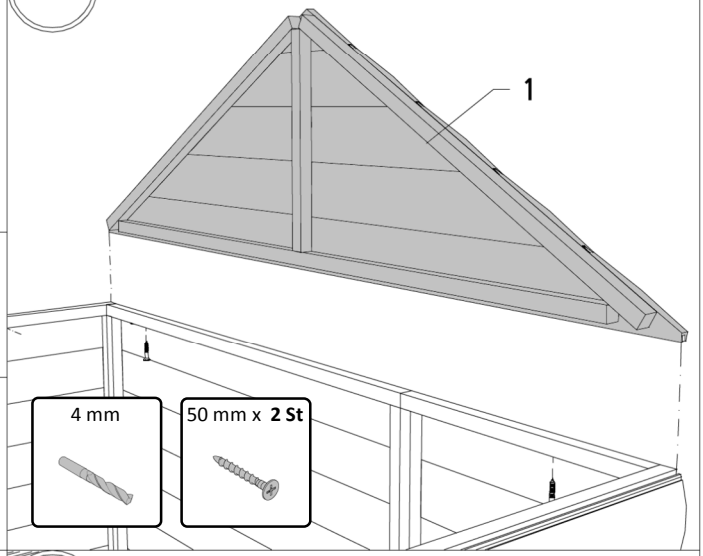

4 mm

50 mm x **2 St**

11.

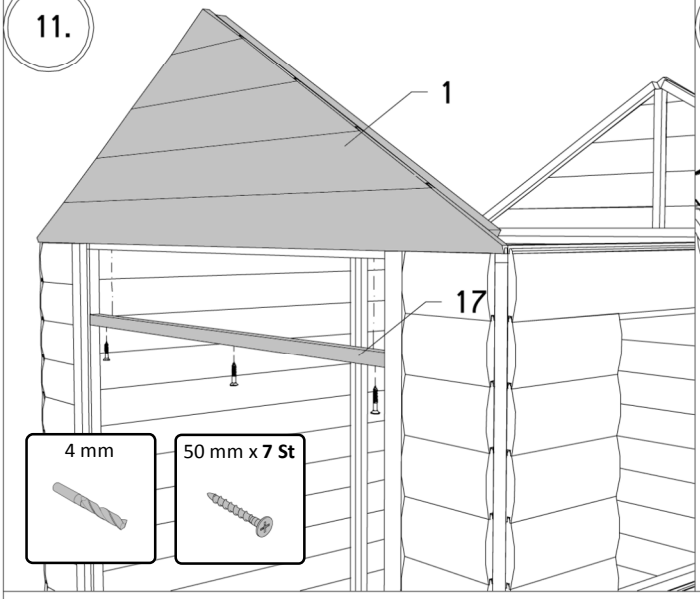

4 mm

50 mm x **7 St**

12.

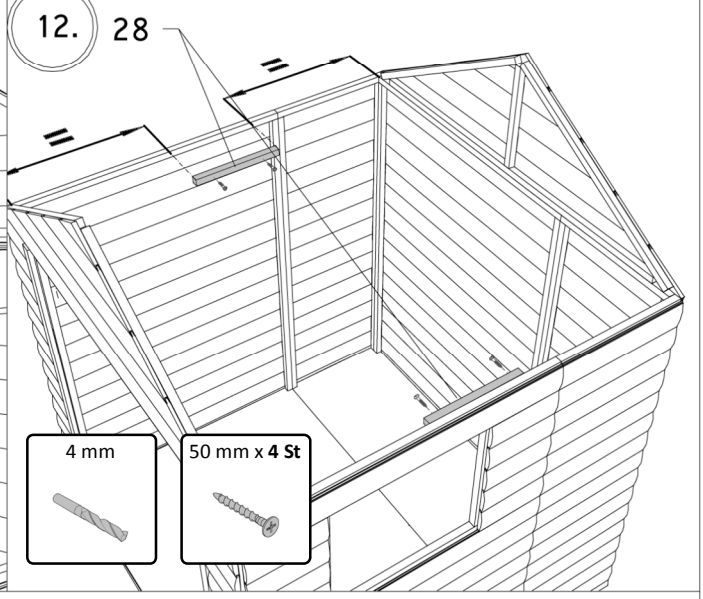

4 mm

50 mm x **4 St**

Blockhaus Modus

13.

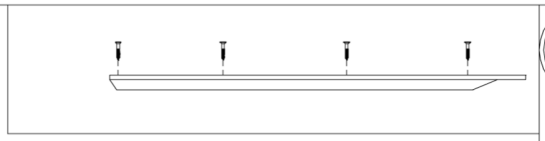

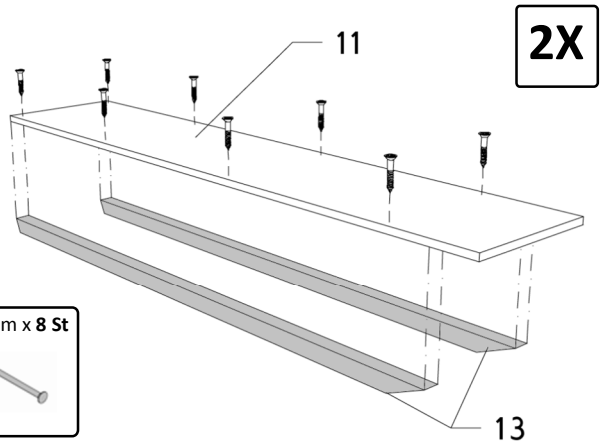

2X

40 mm x **8 St**

14.

40 mm x **4 St**

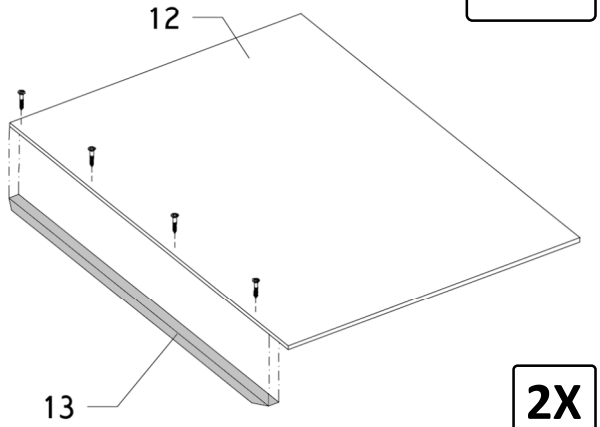

2X

15.

2X

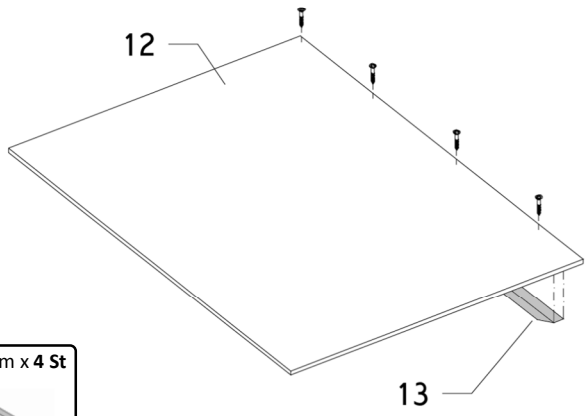

40 mm x **4 St**

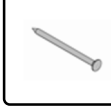

16.

2X

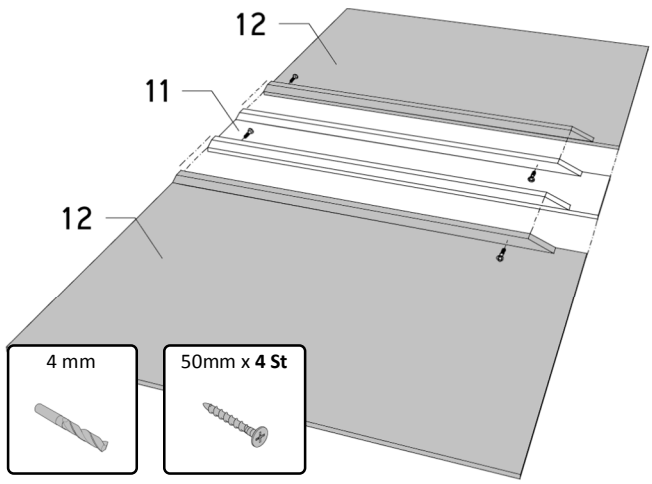

4 mm

50mm x **4 St**

17.

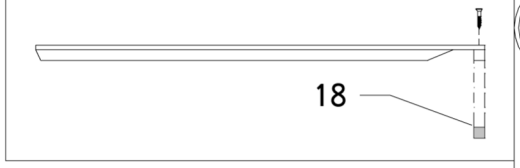

40 mm x **8 St**

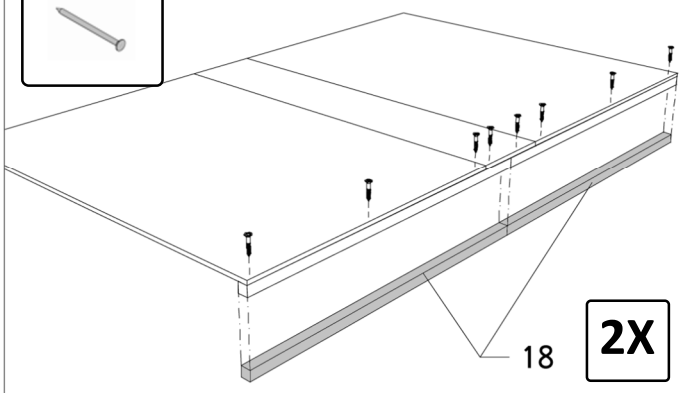

2X

18.

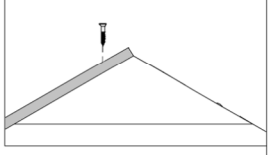

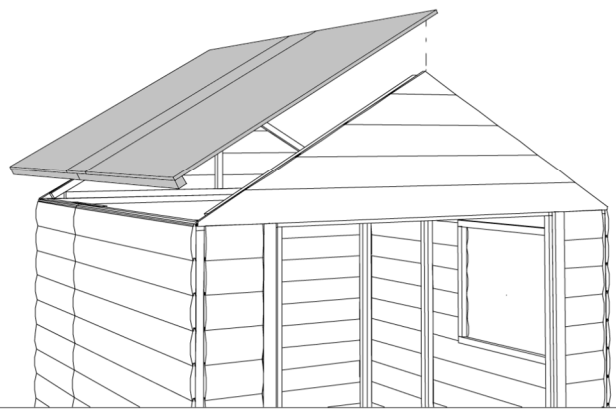

Blockhaus Modus

19.

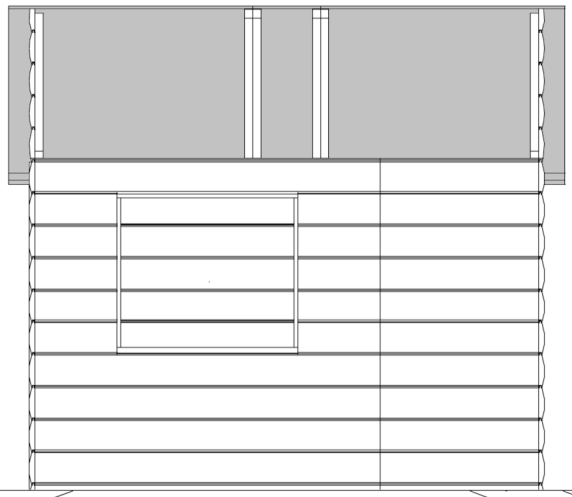

20.

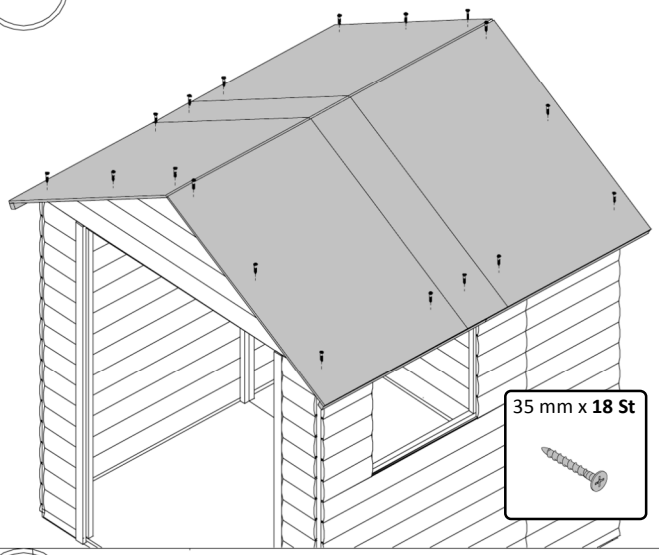

21.

2X

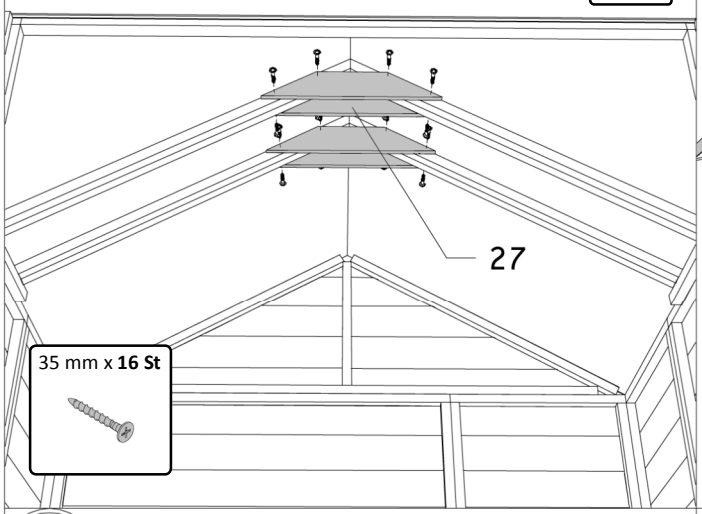

22.

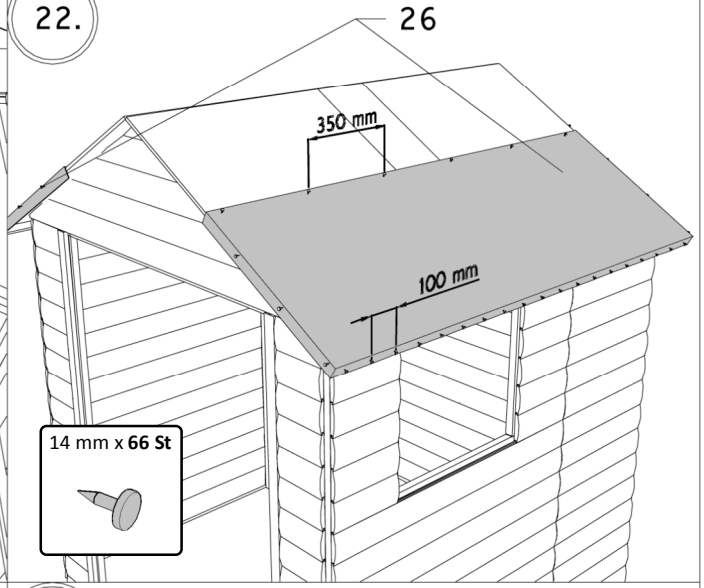

23.

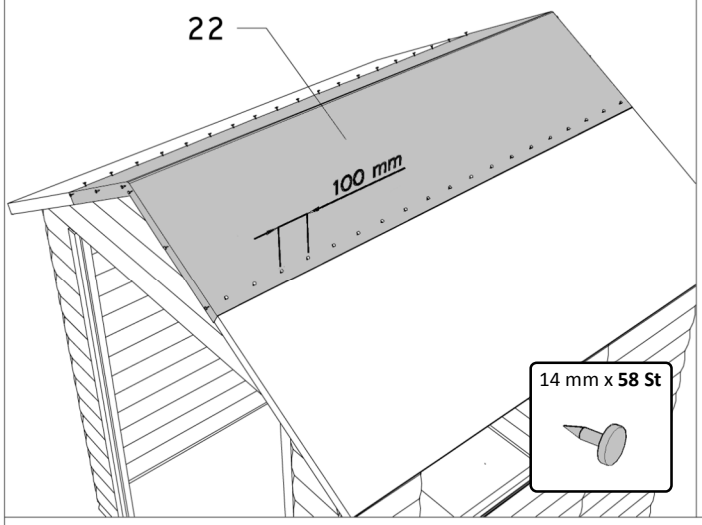

24.

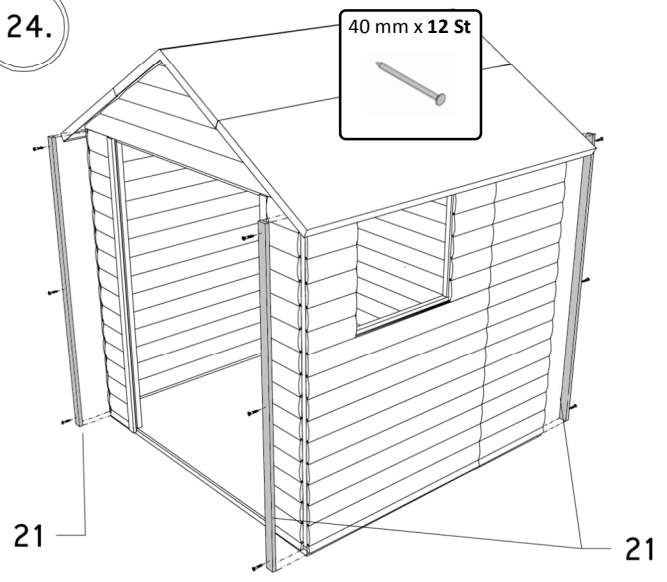

Blockhaus Modus

25.

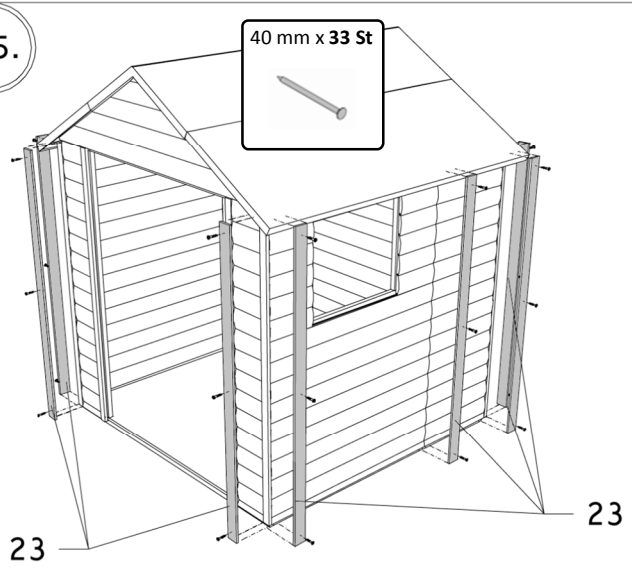

26.

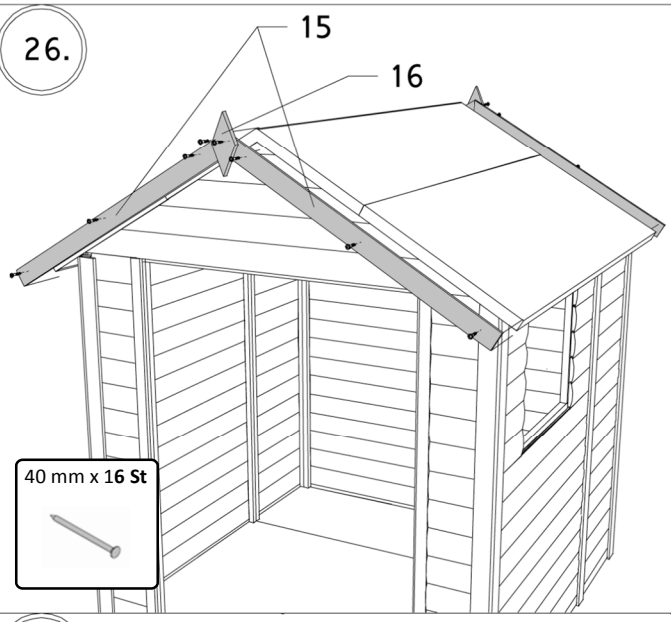

27.

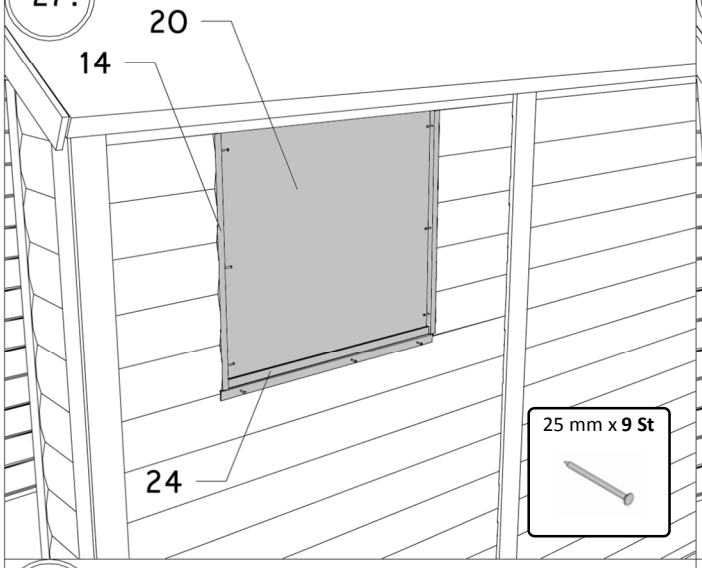

28.

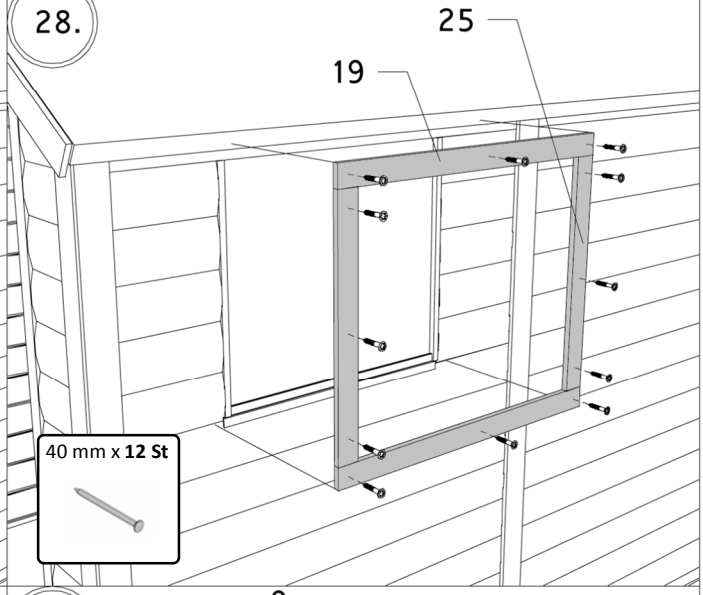

29.

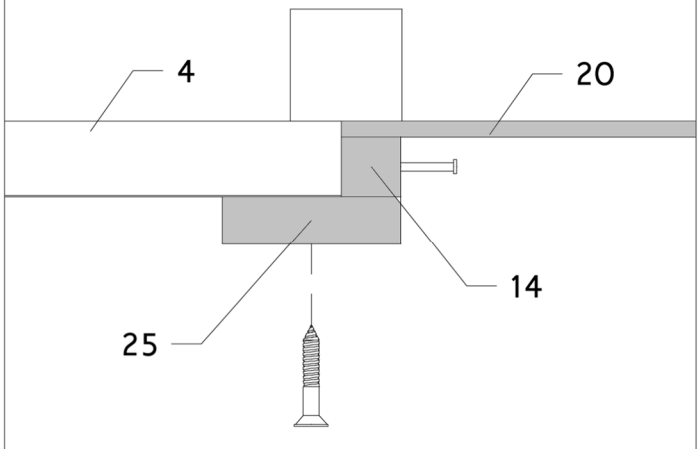

30.

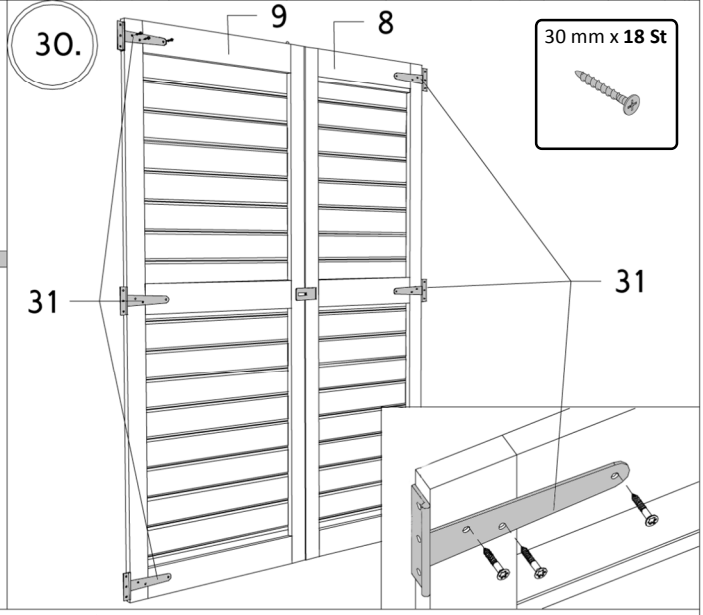

Blockhaus Modus

31.

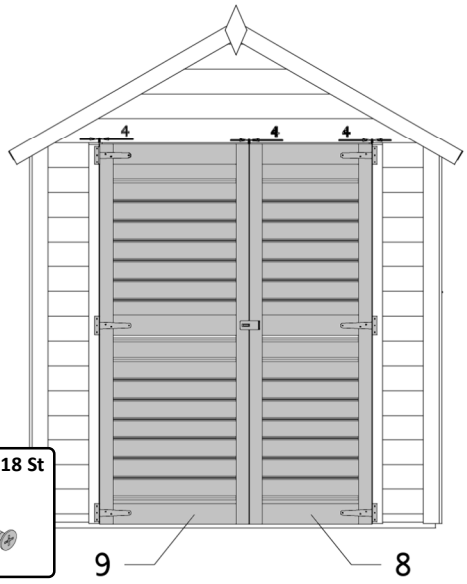

30 mm x **18 St**

32.

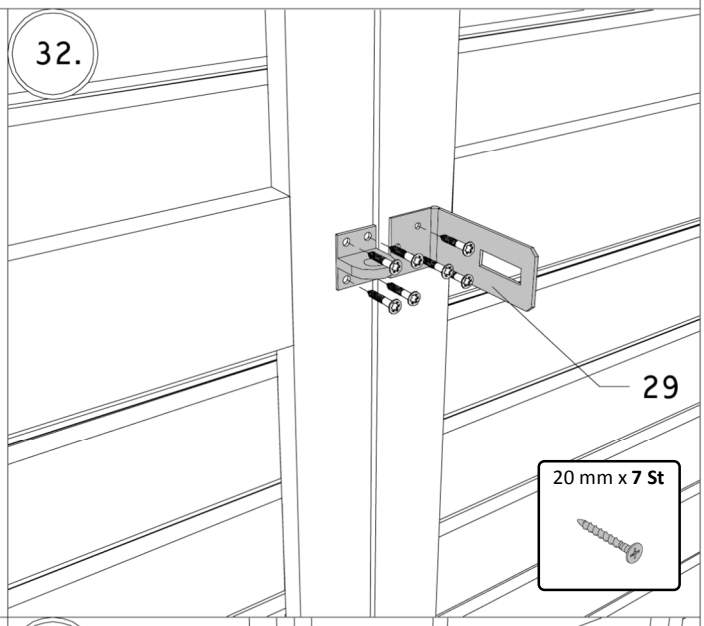

20 mm x **7 St**

33.

2X

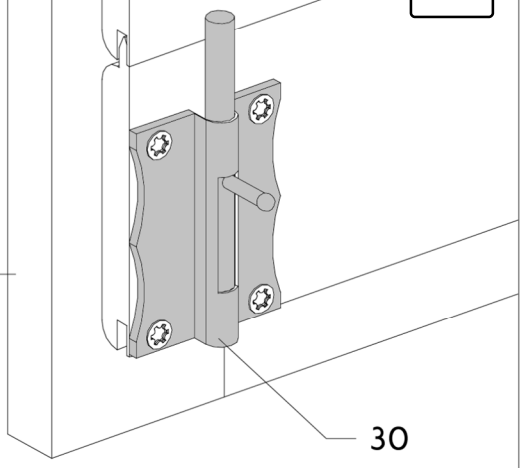

20 mm x **4 St**

34.

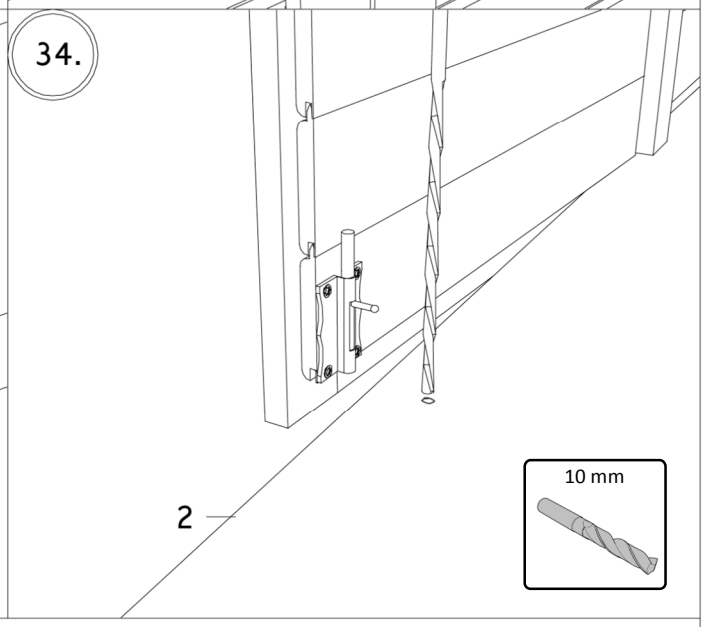

10 mm